DIGILAB - der Einstieg in die Welt der Bits und Bytes

für Grundlagenversuche der Digitaltechnik

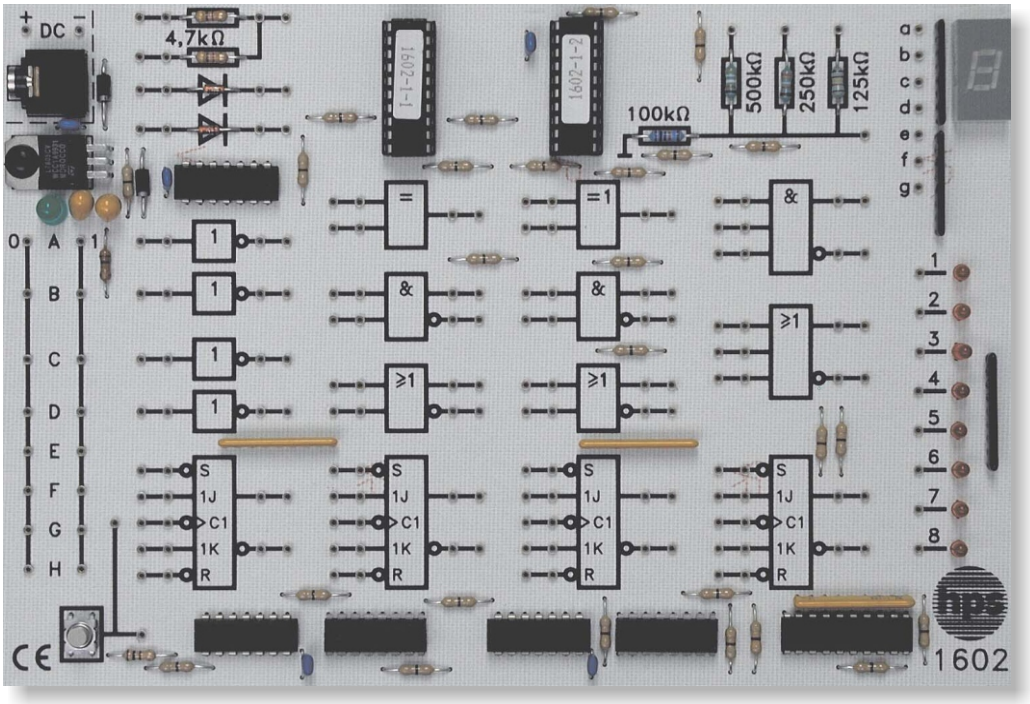

DIGILAB (Typ 1602)

- **Alle für die Versuche erforderlichen Funktionsgruppen übersichtlich angeordnet:**
  3 UND/NAND-Gatter, 3 ODER/NOR-Gatter, 4 Inverter, 1 Antivalenz-Gatter, 1 Äquivalenz-Gatter, 4 JK-Flipflops, 1 Anzeige (7-Segment), 8 LEDs, 1 Taster, 1 Widerstandsnetzwerk, 2 Dioden, Steckerleiste für 0/1-Pegel
- **Nach dem Anschluss der Betriebsspannung (Steckernetzgerät) sofort einsetzbar**
- **Versuche zu den logischen Grundschaltungen ohne zusätzliche Messtechnik möglich**
- **Versuche zu den sequentiellen und angewandten Schaltungen in Verbindung mit dem hps Messinterface**

Arbeitsheft zum *DIGILAB*

Für das *DIGILAB* steht ein Arbeitsheft mit zahlreichen Versuchen

- Gegenüberstellung Analogtechnik – Digitaltechnik
- Logische Grundschaltungen
- TTL-Schaltungen in der Praxis
- Zusammengesetzte Grundbausteine der Digitaltechnik
- Digitaltechnik in der Praxis
- Die Gesetze der Schaltalgebra
- Einfache Schaltungen mit logischen Gattern
- Vollständige disjunktive und konjunktive Normalform
- Analyse logischer Schaltnetze
- Bistabile Elemente
- Zähler
- Registerschaltung
- Codeumsetzer
- Rechenschaltungen
- Digital/Analog-Wandlung
- Analog/Digital-Wandlung
- Anzeigen

Technische Daten

- Spannungsversorgung: 12 V DC (über mitgeliefertes Steckernetzgerät)
- Interne Versorgungsspannung: 5 V (TTL-Technik)
- Abmessungen der Platine: 190 mm x 130 mm

Empfohlene Messtechnik

- hps Messinterface (Typ 1620.1),
  zur Durchführung der Versuche mit sequentiellen und angewandten Schaltungen sowie zur mehrkanaligen Darstellung und Dokumentation von Takt- und Ausgangssignalen